ՀԻՄՆԱՅԻՆ ՀԵԾԱՆ ՀՀ$_{\text{ծ}}$ -1

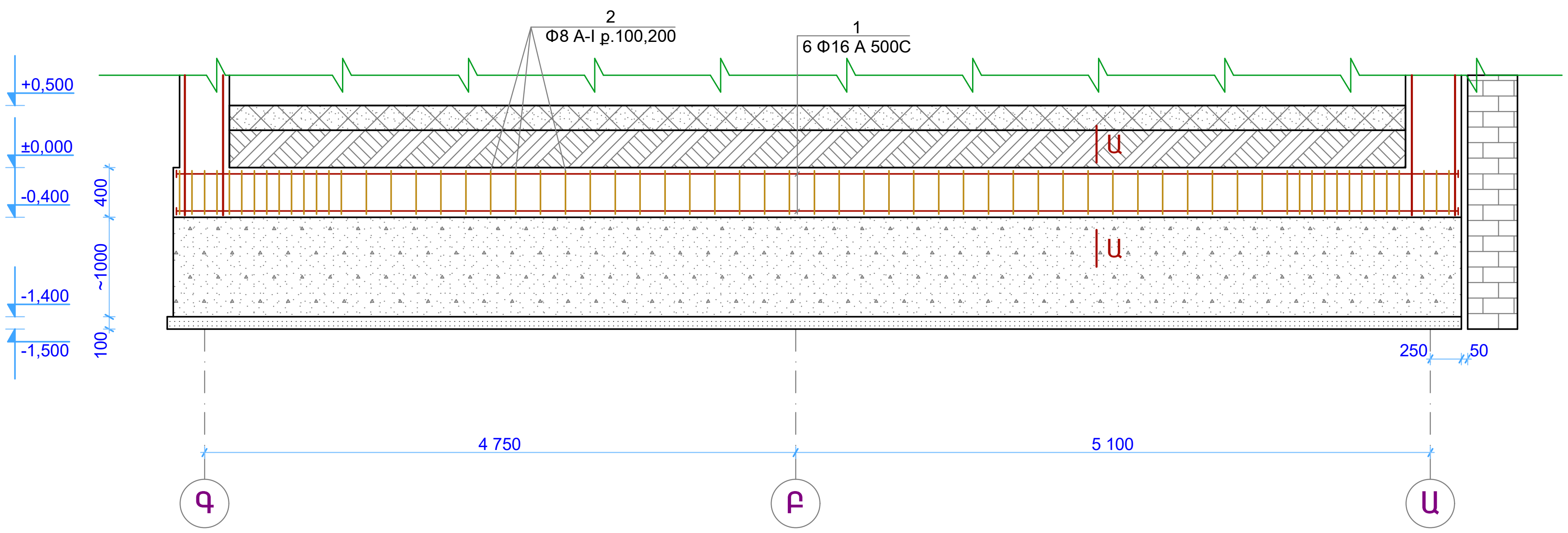

Ա - Ա

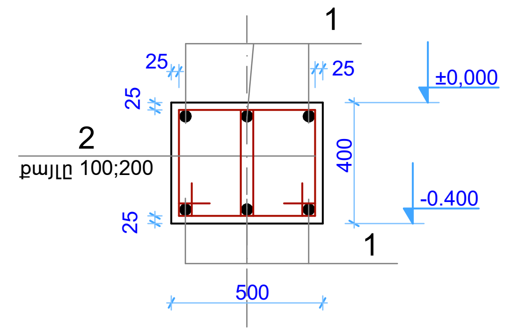

Դիրք-2 (Անուր)

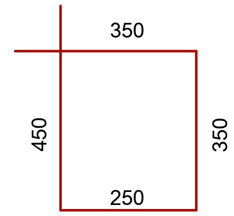

ՀԻՄՆԱՅԻՆ ՀԵԾԱՆ ՀՀ$_{\text{ծ}}$ -2

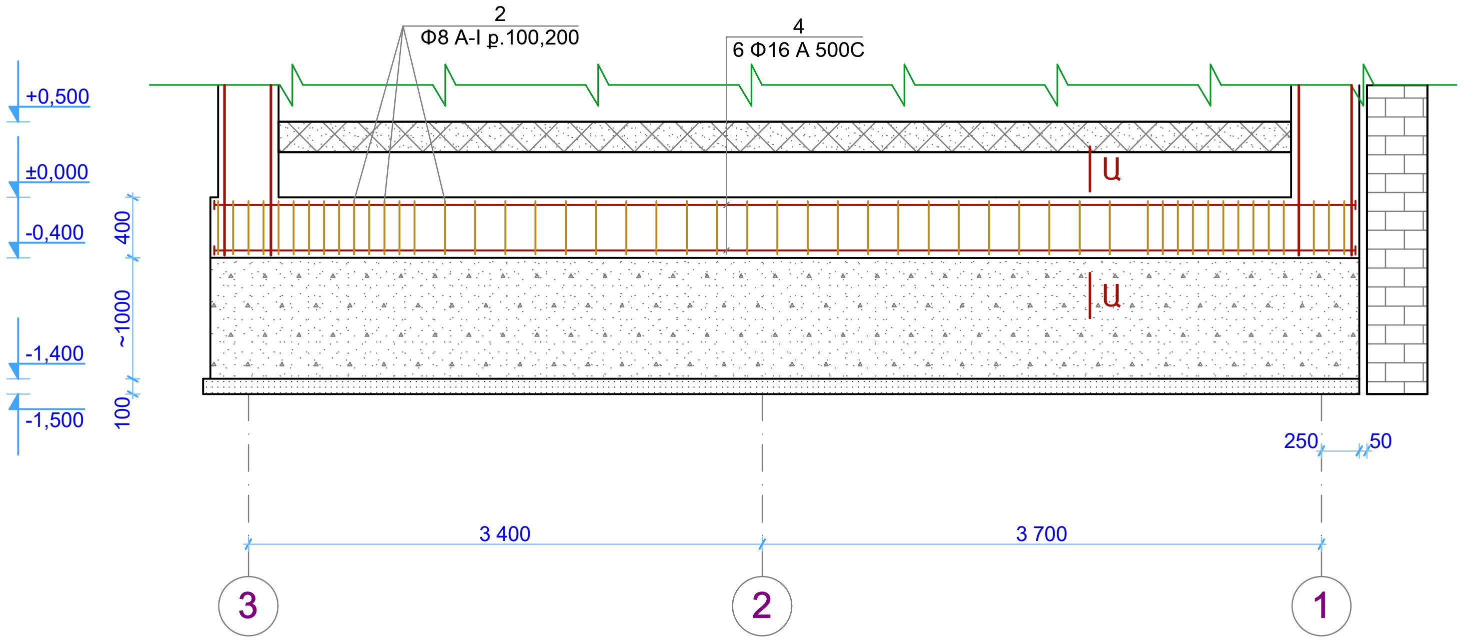

ՄԻԱՁՈՒՅԼ Ե/Բ ՏԱՐՐԵՐԻ ՄԱՍՆԱԳԻՐ

Դիրք	ՆՇԱՆԱԿՈՒՄԸ		Քանակ հատ	1 էլ.-ի քաշը կգ	1 հատի քաշը կգ	Ընդհ. քաշը կգ
	ՀԻՄՆԱՅԻՆ ՀԵԾԱՆ ՀՀ$_{\text{ծ}}$ - 1		3-հատ			
1	Φ16 A 500C	l=10300	6	16.257	97,5	292,5
2	Φ8 A_C-I	l=1400	138	0.552	76,2	228,6
3	16x60	l=60	12	0.45	5,4	10,8
	ՀԻՄՆԱՅԻՆ ՀԵԾԱՆ ՀՀ$_{\text{ծ}}$ - 2		3-հատ			
4	Φ16 A 500C	l=7550	6	11.916	71.5	214.5
2	Φ8 A_C-I	l=1400	100	0.552	55,2	165,6
3	16x60	l=60	12	0.45	5,4	10,8
	Բետոն B15 դասի		10,47 մ^3			
	Խամքարբետոն B12.5 դասի		26,18 մ^3			
	Խճի նախապատ. շերտ 10սմ		3,14 մ^3			
	Ընդամենը A_C-I		394,2 կգ			
	Ընդամենը A 500C		507,0 կգ			

ՊԱՏՎԻՐԱՏՈՒ՝ ԱՐԱՐԱՏԻ ՄԱՐԶՊԵՏԱՐԱՆ			ԱՐԱՐԱՏԻ ՄԱՐԶԻ ԳԵՏԱԶԱՏ ՀԱՄԱՅՆՔԻ ՄԱՆԿԱՊԱՐՏԵԶԻ ՎԵՐԱՆՈՐՈԳՈՒՄ	ԵՐԵՎԱՆ 2015թ.		
ՆԳճ	Լ.Ջզմեջյան			ՓՈՒԼ	ԹԵՐԹ	ԹԵՐԹԵՐ
ՆԱԽԱԳԾԵՑ	Ա.Սամսոնյան		ԿՈՆՍՏՐՈՒԿՏՈՐԱԿԱՆ ՄԱՍ	ԱՆ	Կ-3	19
			ՀԻՄՆԱՅԻՆ ՀԵԾԱՆՆԵՐ ՀՀ$_{\text{ծ}}$-1,ՀՀ$_{\text{ծ}}$-2, ԿՏՐՎԱԾՔՆԵՐ, ՄԻԱՁՈՒՅԼ Ե/Բ ՏԱՐՐԵՐԻ ՄԱՍՆԱԳԻՐ	ՊԵՏ. ԼԻՑԵՆԶԻԱ N 13944		